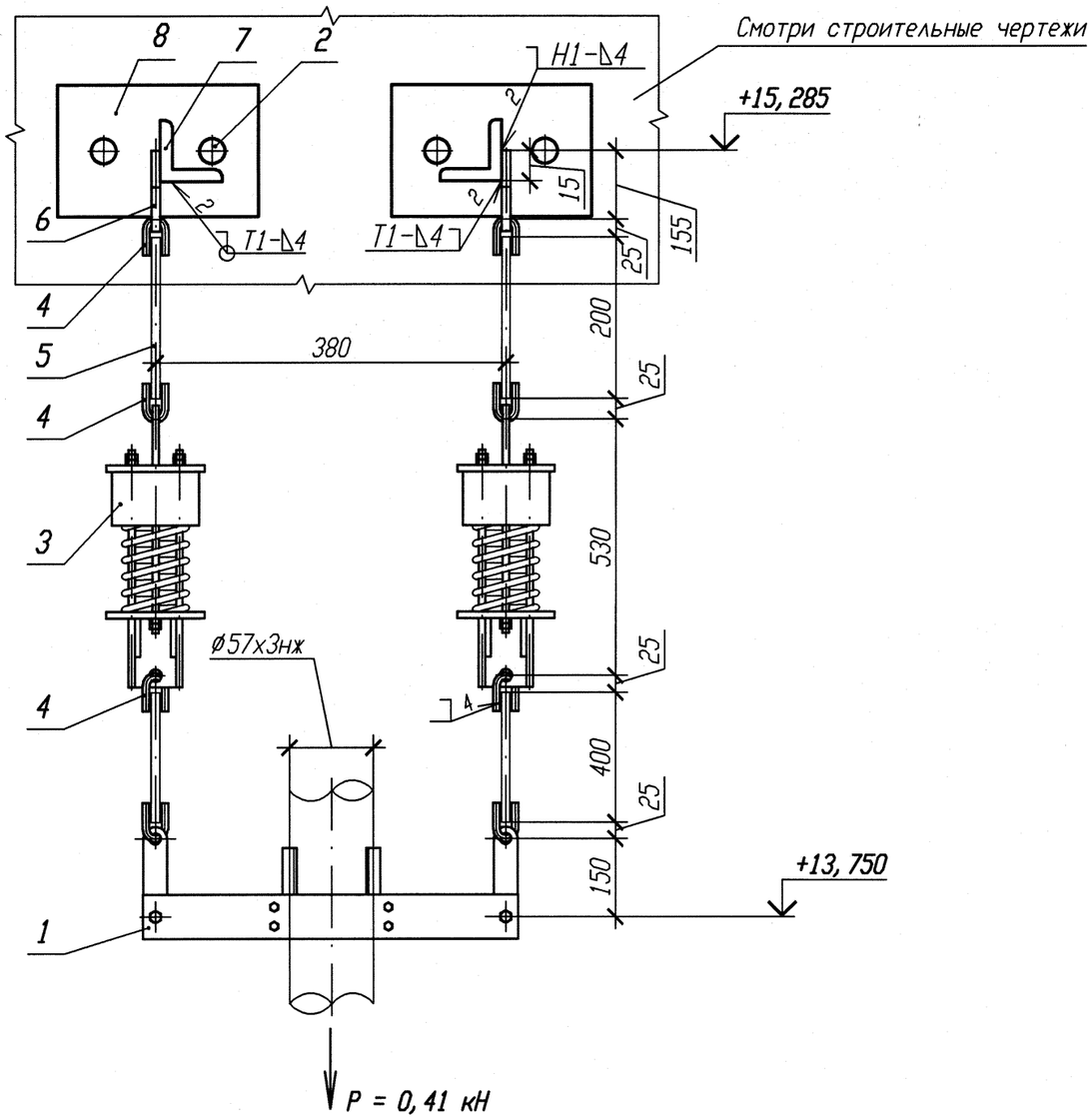

Спецификация деталей

Поз.	Обозначение	Наименование	Кол.	Материал	Масса, кг ед.	Масса, кг общ.	Приме-чание
1	28 ОСТ 34-10-728-93	Блок подвески 57К	1	Сборный	5, 86	5, 86	
2	ГОСТ 28778-90	БСР 10х100 УЗ	4	Сборный	0, 09	0, 36	
3	01 ОСТ 34-10-743-93	Блок пружинный	2	Сборный	9, 96	19, 92	
4	1-01 ОСТ 34-10-729-93	Ушко	6	В1 12- ГОСТ 2590-2006 Круг 20-а ГОСТ 1050-88	0, 12	0, 72	
5	2-01 ОСТ 34-10-729-93	Тяга	2	В1-12 ГОСТ 2590-2006 Круг 20-а ГОСТ 1050-88	0, 17	0, 34	
6	1-01 ОСТ 34-10-733-93	Проушина	2	Б-ПН-8 ГОСТ 19903-74 Лист 20-МЗ-ТО ГОСТ 1577-93	0, 8	1, 6	
7	ГОСТ 8509-93	Уголок Б 50х50х5 l=270	2	Вст 3 сп 5 ГОСТ 535-2005	1, 02	2, 04	
8	10. 377. 01	Лист Б-ПН 4х140х80	2	ст 3 сп 5 ГОСТ 14637-89	0, 35	0, 70	
	ГОСТ 2246-70	Проволока		СВ-04Х19Н11М3			
	ГОСТ 9467-75	Электроды		УОНИИ 13/45			
				Итого:		31, 54	

1 Привязку опоры смотри 3TS21Z19, 3TS22Z19, 3TS23Z19.
2 Изготовить три комплекта.
3 Сварку производить по ГОСТ 5264-80.
4 Сварку опоры с трубопроводом производить по ОСТ 34-10-728-93.
5 Сварка тяги с ушком по ОСТ 34-10-723-93.
6 Тягу в детали поз. 1 обрезать на монтаже с уточнением по месту.
7 Максимальная нагрузка на опору дана с учетом сейсмического воздействия.

N опоры	Характеристика пружины: табличные данные: Доп. раб. нагрузка Рмах, кН	табличные данные: Прогиб при Рмах λ мах, мм	табличные данные: Высота пружины в св. сост Но, мм	при установке: Высота пружины Нмонт, мм	при установке: Нагрузка на пружину Рмонт, кН	в раб. состоянии: Высота пружины Нраб, мм	в раб. состоянии: Нагрузка на пружину Рраб, кН	в хол. состоянии: Высота пружины Нхол, мм	в хол. состоянии: Нагрузка на пружину Рхол, кН
3TS21Y026 3TS22Y011 3TS23Y008	1, 28	140	270	256	0, 13	248	0, 20	255	0, 14

АРХИВНЫЙ ЭКЗЕМПЛЯР

Изм.	Кол. уч.	Лист	N док.	Подп.	Дата
1	–	Зам.	102-12	–	–
Инженер		Сояриф			27.11
Пров. вед. инж.		Веренцова			27.11
Пров. нач. гр.		Жук			27.11
Н. контр		Краснояров			27.11

Инв. № подл. R3. 00783. 1. 0. 11
Лист 184

R3. TS21. 3012. 011. 01. 00. 008

Ростовская АЭС Блок 3

Реакторное отделение
Негерметичная часть
Трубопроводы системы очистки технологических сдувок

Стадия	Лист	Листов
Р		1

Подвеска пружинная
3TS21Y026, 3TS22Y011, 3TS23Y008

ОАО "НИАЭП" 2012

Взам. инв. N
Подп. и дата
Инв. N подл. R3. 00783. 1. 0. 11

Формат А3